

## PILAR

| | |
|---|---|
| **Code article** | **86.OC01.4333.02** |
| **Type de produit** | **Outdoor** |
| **Catégorie** | **Spots encastrés en saillie** |
| **Famille** | **PILAR** |
| **Pictograms** | 220 240 V · 850° · CRI 80 · SDCM 3 · CE · On Off · IP 20 · 50000h L80B10 |

| **Dimensions** | |
|---|---|
| **Product dimensions (mm)** | **130x130x140 mm** |

**Dessin techniqe**

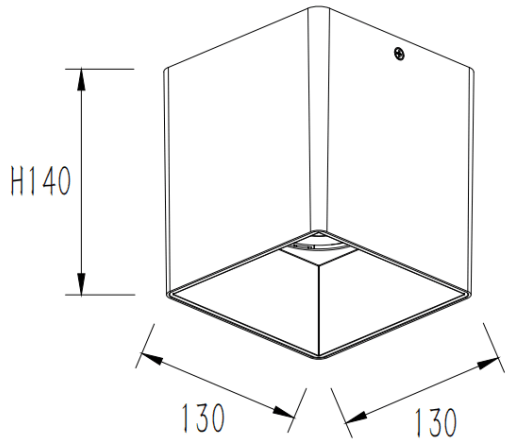


| **Produit** | |
|---|---|
| **Puissance système (W)** | **45** |
| **Flux lumineux utile (lm)** | **3600** |
| **Efficacité lumineuse (lm/W)** | **80** |
| **Angle de faisceau** | **60** |
| **Durée de vie** | **50000h L80B10** |
| **IP** | **IP65** |
| **Équipement** | **DALI** |
| **Durée de vie utile (h)** | **30** |
| **Température de couleur (K)** | **3000** |
| **Uniformité chromatique (SDCM)** | **SDCM3** |
| **CRI** | **80** |